Spray Scanner 80x150 cm

To measure the liquid distribution under a spray boom

With the AAMS spray scanner, the liquid distribution under a spray boom can be measured. The liquid distribution under a spray boom reflects the quality of the sprayer and its distribution under field conditions. The distribution is measured with a high precision and independent of the operator. The spray scanner works autonomous under the spray boom until the entire spray boom is measured.

• The spray scanner has a measuring surface of 80 x 150 cm.

• The measuring plane is horizontal (no slope in the upper surface).

• The data are stored in a memory box that can be transferred to a PC.

• The data in the memory box can be exchanged through a wireless communication system between scanner and PC. It allows a continuous update of results on the computer and a steering of the device from the PC.

• With the software, only the distribution can be reported or a complete inspection report can be edited and printed.

• The scanner is usually delivered with two 12V batteries and a charger.

• In the kit, 9 rail parts of 3.2 m length are always supplied.

• The scanner is activated and navigated through the display unit.

A part of the spray boom can be measured again without completion of the rest of the spray boom (e.g. when parameters or parts of the spray boom have been changed), the maximum working width is 72 meter.

• On request a water collection container can be delivered.

• On request an extension for measuring high speed nozzles (extending the measuring width from 1m50 up to 2m10) can be delivered. This can be added to all existing scanners as well.

Spray Scanner 80 x 150 cm

Met de AAMS-SALVARANI Spray Scanner wordt de vloeistofverdeling onder een spuitboom opgemeten.
De vloeistofverdeling (VK) geeft de verdeling in het veld weer. De verdeling wordt onafhankelijk, automatisch en uiterst nauwkeurig opgemeten. De Spray Scanner beweegt zelfstandig onder de spuitboom van de spuitmachine tot de ingegeven werkbreedte volledig gemeten is.

• De Spray Scanner heeft een horizontaal meetoppervlakte van 80 bij 150 cm. (geen hellend bovenvlak).

• De gegevens worden opgeslagen in een memorybox, die op een PC via uitleeskabel kunnen afgelezen worden.

• Optioneel kan een radiolink geleverd worden, waarmee de gegevens tijdens de meting rechtstreeks naar een PC doorgestuurd worden. De memorybox kan dan nog altijd afgelezen worden.

• Met de bijbehorende software kan een verdeelrapport of een volledig keuringsverslag afgewerkt en afgedrukt worden.
Twee batterijen van 12V en een batterijlader worden meegeleverd.

• Er worden standaard 9 rails van 3,2 m. meegeleverd. De scanner kan eveneens over een afvoergoot met speciale afdekplaat, die in de vloer gemonteerd is, rollen.

• De scanner wordt via de display in werking gezet en verder bediend. Als er van radiolink gebruik gemaakt wordt, is de bediening volledig via PC.

• Een deel van de spuitboom kan opnieuw opgemeten worden, zonder dat de volledige spuitboom opnieuw gemeten hoeft te worden.

• De maximale werkbreedte bedraagt 72 meter bij de uitvoering met memorybox en 99 meter bij de uitvoering met radiolink.

• De Spray Scanner is JKI- en ÖAIP-gecertificeerd. Een opvangbak, dat het water tijdens de meting opvangt, is optioneel verkrijgbaar. Op vraag kan de meetoppervlakte van de Spray Scanner uitgebreid worden om doppen met hoge snelheid te meten. De meetoppervlakte meet na uitbreiding 1,5 m bij 2.1m. Deze uitbreiding kan ook gedaan worden bij scanners in gebruik.

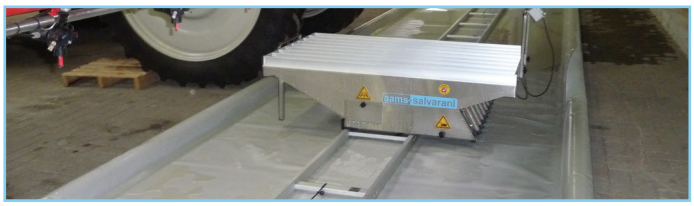

Calibration service available
Kalibratie mogelijk

Code Code	Description	Beschrijving	n°
0050130	Scanner standard, 1.50 m working depth	Spray Scanner standaard 1,50 x 0,80 m	9
0050151	Scanner + radiolink	Spray Scanner met radiolink 1,50 x 0,80 m	9
0390616	Scanner extension to 2.10 m working depth	Spray Scanner spuittafel verlenging tot 2,10 m	
0637610	Additional rail 3.20 m	Extra raildeel van 3,20 m	1
2002001	Calibration service for spray scanner	Spray Scanner kalibratie	
2002002	Calibration unit for spray scanner	Kalibratie set voor Spray Scanner	

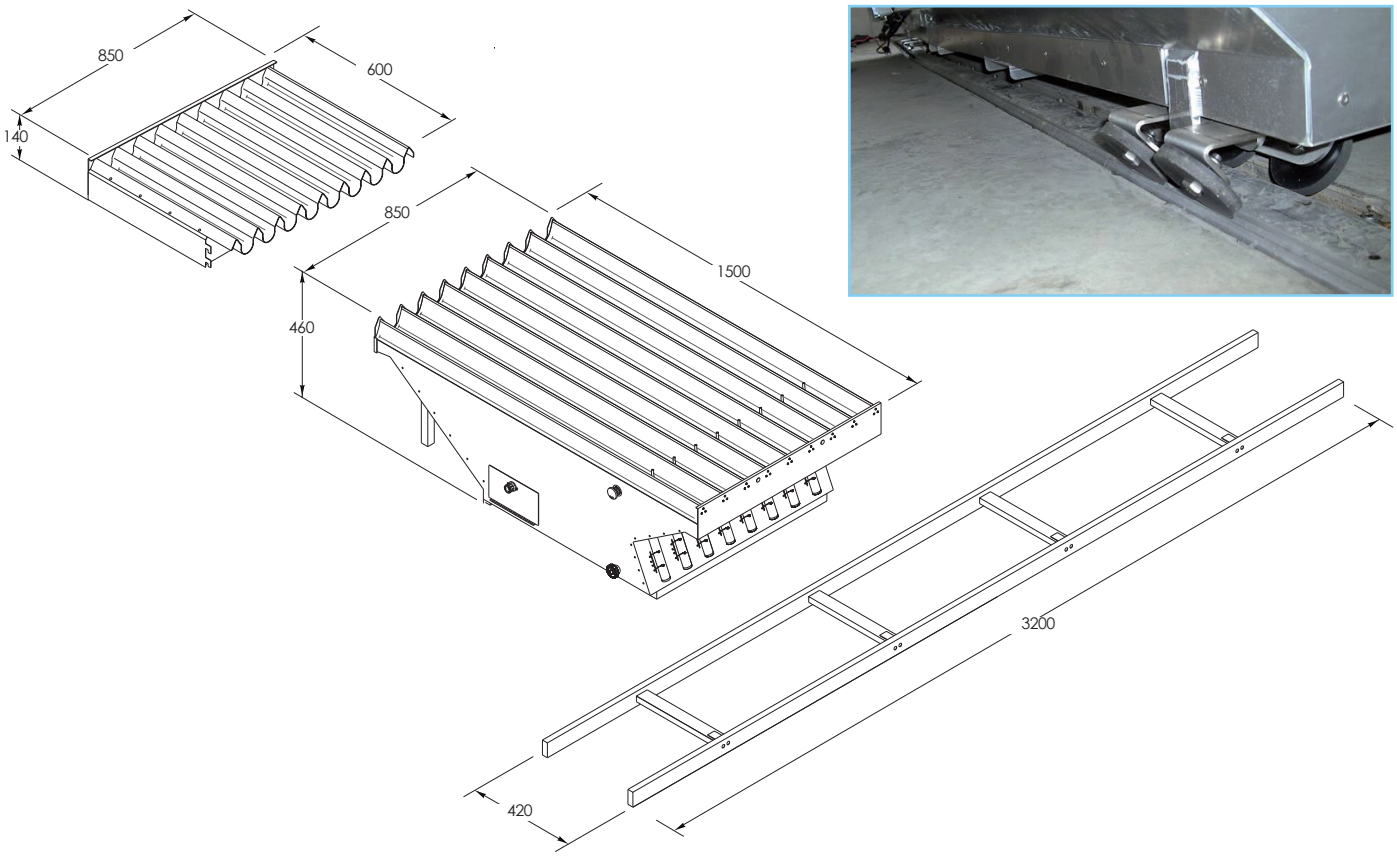

# of rails	Max working width (m)	Advised collection container width (m)
9	27	29
12	37	39
15	47	49
18	56,5	58

Scanner extension to 210 cm working depth
Verlenging van meetoppervlakte van Spray Scanner tot 2.1m

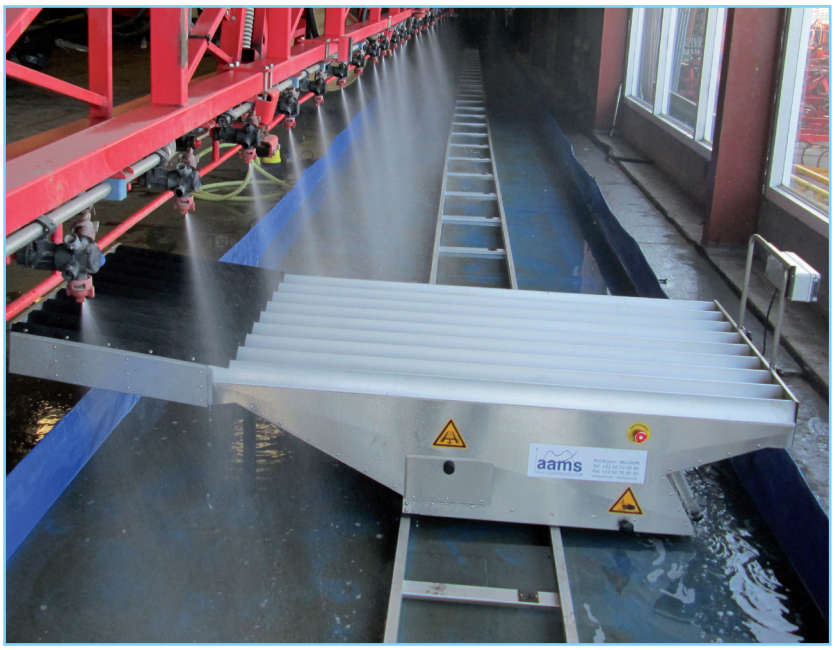

Spray Scanner PLUS 240x150 cm

With the AAMS Spray Scanner Plus, the liquid distribution under a spray boom is measured.

The AAMS Spray Scanner Plus is a further development of the well known and robust concept of the present Spray Scanner that has proven its reliability and stability over the last decades.

The Scanner Plus is up to four times faster thanks to the three times larger working width (2m40) and the changes to different components.

The liquid distribution is the most important parameter that reflects the distribution in the field.

With the Scanner Plus, the liquid distribution is measured very precisely in limited time frame.

The Scanner Plus moves autonomous under the spray booms up to working widths of 99 meter (more is possible on request).

The Scanner Plus has a horizontal measuring surface of 2.40m by 1.50m (no slope as prescribed in the EN and ISO standards).

The drive engine has a higher torque and rotation speed than the basic version.

Secondly a larger drive wheel is integrated for faster movements.

The average driving speed is about four times as high as the driving speed of the Spray Scanner. The Scanner Plus can work in both directions.

Two position sensors are used. When he first sensor detects the contact plate, the Scanner Plus is slowed down. When the second sensor detects the contact plate, the device is stopped.

Spray Scanner PLUS 240 x 150 cm

Met de AAMS-SALVARANI Spray Scanner PLUS wordt de vloeistofverdeling onder een spuitboom gemeten. De Spray Scanner PLUS is een uitbreiding van het bekende concept van de standaard Spray Scanner, die al vele jaren uitstekend werkt. Bovendien is de spray scanner betrouwbaar en wordt daarom veelvoudig ingezet.

Niet alleen de driemaal grotere werkbreedte (2,40m.), maar ook de wijziging van verschillende componenten heeft ertoe geleid, dat de scanner sneller werkt.

De vloeistofverdeling is een zeer belangrijke maatstaf om de verdeling van de gewasbeschermingsmiddelen op het veld te reflecteren. De vloeistofverdeling wordt zeer nauwkeurig opgemeten. De Spray Scanner beweegt zich zelfstandig onder de spuitboom tot de totale ingegeven boombreedte is opgemeten (maximale werkbreedte van 99 meter, grotere werkbreedtes zijn op aanvraag verkrijgbaar).

De gemiddelde rijsnelheid van de Scanner Plus ligt vier keer hoger dan bij de standaard Spray Scanner. De Scanner Plus kan bovendien in beide richtingen werken.

AMTLICH GEPRÜFT JKI Julius Kühn-Institut Bundesforschungsinstitut für Kulturpflanzen G1281 UND ANERKANNT

Calibration service available
Kalibratie mogelijk

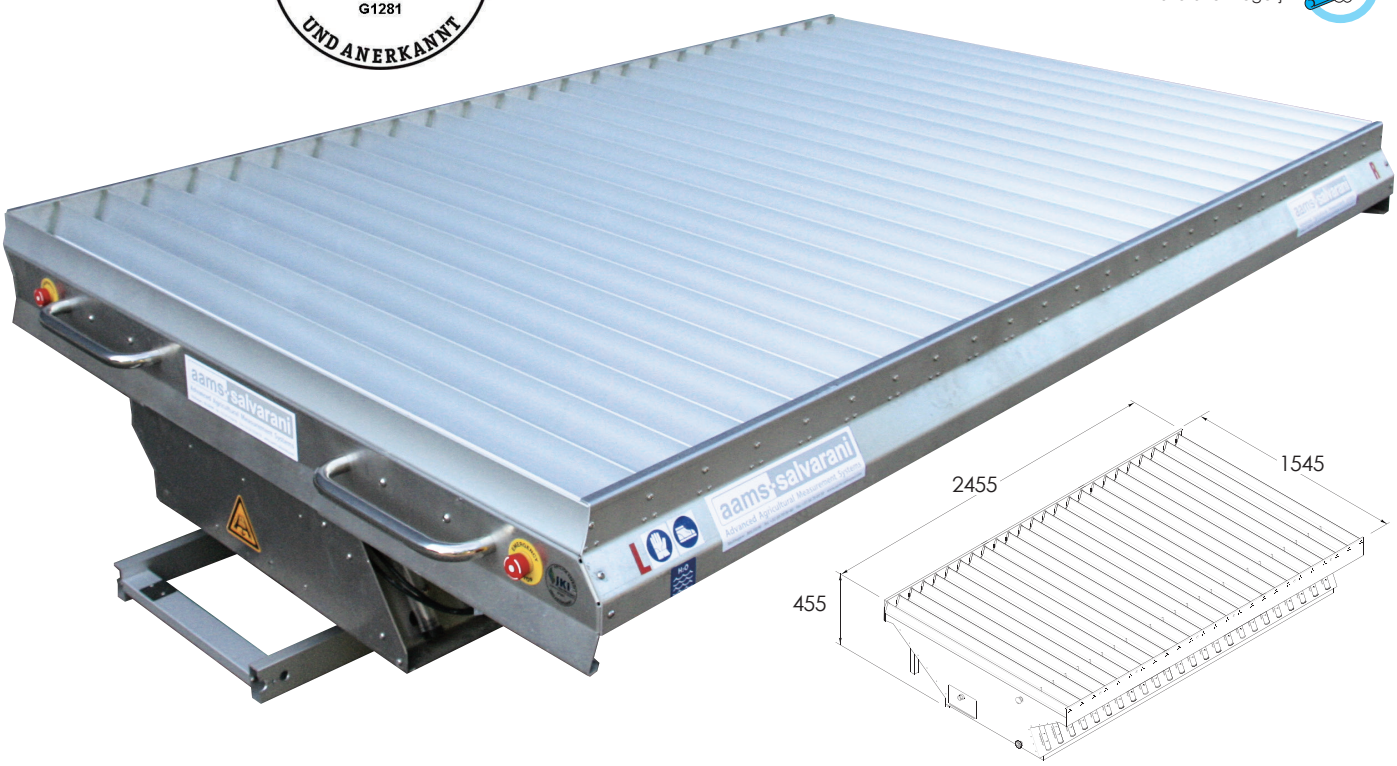

Code Code	Description	Beschrijving	n°
0040000 0040209	Scanner Plus Integrated rail fro Scanner/Scanner PLUS	SprayScanner PLUS Geïntrigeerde rail voor SprayScanner PLUS	15
2007001	Calibration service for Spray Scanner Plus	Kalibratie van SprayScanner PLUS	

• To obtain a faster motion of the liquid, the collection gutters have been redesigned.

• Complete new electronics are integrated to gain precision and speed.

• Through the radio link (wireless communication) the data are transmitted to the PC after every partial measurement.

• The measuring tubes have a smaller volume to gain speed without loosing precision.

• With the software a complete inspection protocol, including the distribution, can be completed and printed.

• Two batteries and one battery loader are provided, so the device can work 12 hours without having to charge the batteries.

• With the complimentary display the Scanner Plus can be steered, paused, stopped and continued regardless the wireless communication.

• A part of the spray boom can be measured again and can be integrated in a first measurement without having a new complete spray boom measurement.

• 15 rails of 3,20m are included in the standard package of the Spray Scanner Plus.

• The rails can be integrated in covered drains to collect sprayed water. This way you avoid obstacles as rails and water containers on the work floor. Tractors and forklifts can drive all over the testing halls without difficulties.

• As an extra option, a water collection container is available in all lengths, with the ground layer in classic double woven material or with an extra foam layer to protect the container better against sharp objects on the ground.

• The AAMS Spray Scanner Plus is JKI (BBA) approved.

• De Spray Scanner PLUS heeft een volledig horizontale meetoppervlakte van 2,40m. x 1,50m. (optimale tweezijdige helling in goot, zoals beschreven in EN-en ISO-standaarden).

• De Scanner Plus heeft een hoger motorkoppel en toerental dan de standaardversie.

• Voor de aandrijving is een extra groot aandrijfwiel ingebouwd.

• Met de Spray Scanner PLUS kan er in twee richtingen gewerkt worden.

• Er wordt gebruik gemaakt van twee positiesensoren. Wanneer de eerste sensor een sensorplaatje detecteert, wordt er een signaal aan de motor gegeven om te vertragen, totdat de tweede sensor het plaatje detecteert en het signaal tot stoppen geeft.

• De spray scanner PLUS bezit een vernieuwde en sneller werkende elektronica.

• Door de standaard radiolink (draadloze communicatie) worden de gegevens tijdens de meting direct naar de computer doorgestuurd.

• Met de software kan een verdelingsrapport en een keuringsverslag gemaakt worden.

• Standaard worden er twee accu's en een lader meegeleverd.

• Standaard levering: 15 stuks rail van 3,20 m. De scanner kan eveneens over een afvoergoot met speciale afdekplaat, die in de vloer gemonteerd is, rijden.

• Met de display wordt de scanner in werking gezet. Verder wordt de scanner via de PC bestuurd. Een deel van de spuitboom kan opnieuw opgemeten worden zonder dat een volledige meting opnieuw gedaan moet worden.

• De AAMS-SALVARANI Spray Scanner PLUS is JKI en ÖAIP-gecertificeerd.

• Een opvangbak, dat het water tijdens de meting opvangt, is optioneel verkrijgbaar. Deze wordt in dubbel geweven kunstsof met 4 luchtkamers geleverd